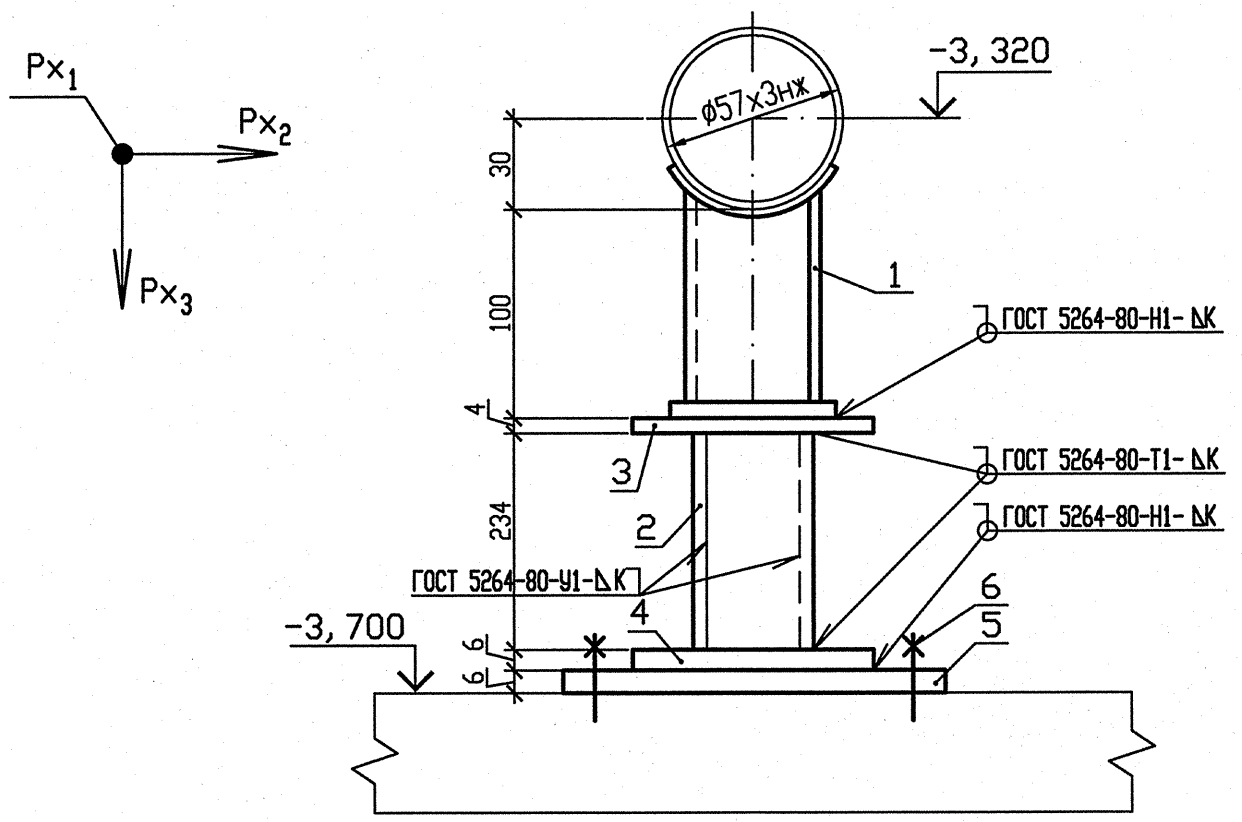

НАГРУЗКИ НА ОПОРУ

N опоры	Усилия, кН		
	Px_1	Px_2	Px_3
38	0	0	-0,23
40	0	0	-0,30
41	0	0	-0,27
69	0	0	-0,39
179	0	0	-0,55

1 Монтажно-сборочный чертеж R3. 00691. 1. 0. 13 л. 3, 4.

2 Сварку производить по ГОСТ 5264-80.

3 Сварку опоры с трубопроводом производить по ОСТ 34-10-616-93.

4 Отметка трубопровода подлежит уточнению в соответствии с уклоном трубопровода.

5 Деталь позиции 2 обрезать на монтаже до размеров, указанных на чертеже, с уточнением по месту.

6 Катет шва (К) принять по наименьшей толщине свариваемых деталей.

7 Детали позиции 5, 6 выполнить в соответствии с требованиями чертежа R3. 01293. 9. 0. 21.

8 Чертеж R3. 01293. 9. 0. 21 выпущен в качестве прилагаемого документа к R3. 00695. 1. 0. 13 "Трубопроводы автоматического химического контроля".

9 Максимальная нагрузка на опору Px_3 дана с учетом сейсмического воздействия.

10 Изготовить пять комплектов.

СПЕЦИФИКАЦИЯ ДЕТАЛЕЙ

Поз.	Обозначение	Наименование	Кол.	Материал	Масса, кг ед.	Масса, кг общ.	Примечание
1	02 ОСТ 34-10-616-93	Опора 57К	1	Сборный	0, 80	0, 80	
2	ГОСТ 8509-93	Уголок 50х50х5 l=300	2	СтЗсп ГОСТ 535-2005	1, 13	2, 26	Смотри пункт 5
3	ГОСТ 19903-90	Лист Б-ПН-О-4, О 150х150	1	СтЗсп ГОСТ 16523-97	0, 71	0, 71	
4	ГОСТ 19903-90	Лист Б-ПН-О-6, О 150х150	1	СтЗсп ГОСТ 14637-89	1, 06	1, 06	
5	По чертежу R3. 01293. 9. 0. 21	ГОСТ 19903-74 Лист Б-ПН-6х300х300	1	С245 ГОСТ 27772-88	4, 24	4, 24	
6	По чертежу R3. 01293. 9. 0. 21	ГОСТ 28778-90 Болт БСР 12х110 У3	4	Сборный	0, 14	0, 56	
	ГОСТ 2246-70	Проволока		Св-04Х19Н11М3	—	—	
	ГОСТ 9467-75	Электроды		УОНИИ-13/45	—	—	
				Итого		9, 63	

АРХИВНЫЙ ЭКЗЕМПЛЯР

Изм	N уч.	Лист	N докум	Подп.	Дата
4	-	Зам.	230-13	-	-
Инженер 2к.		Ксендзова			17.04.
Пров. инж. 1к.		Послушаев			17.04.
Пров. вед. инж.		Исаева			17.04
Н. контр.		Краснояров			24.04

210012. 0000029. 40003. 011
СО. 00
R3. 00691. 1. 0. 13

Ростовская АЭС Блок 3

Реакторное отделение
Негерметичная часть
Вспомогательные трубопроводы системы СВО-2

Стадия	Лист	Листов
Р	64	

Опора скользящая 38, 40, 41, 69, 179

ОАО "НИАЭП" 2013

Инв. N подл. | R3. 00691. 1. 0. 13 | Подп. и дата | 17.04.2013 | Взам. инв. N

Формат А3